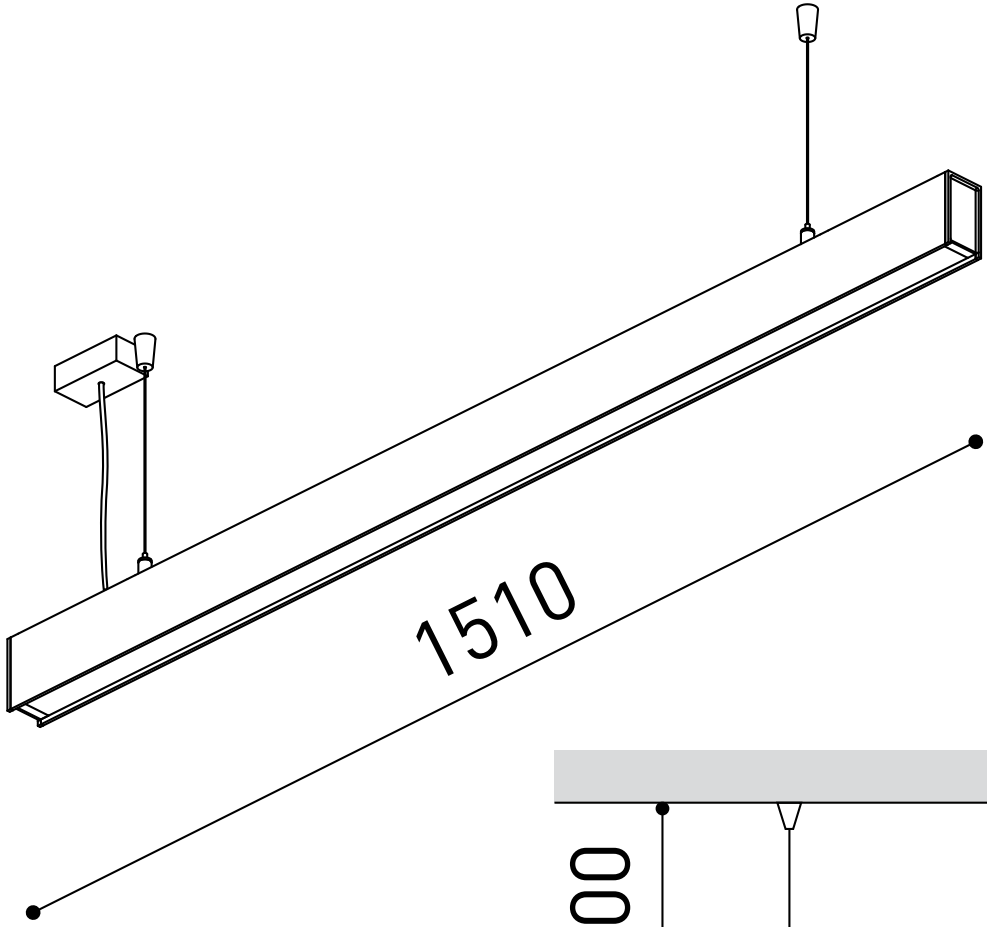
1510

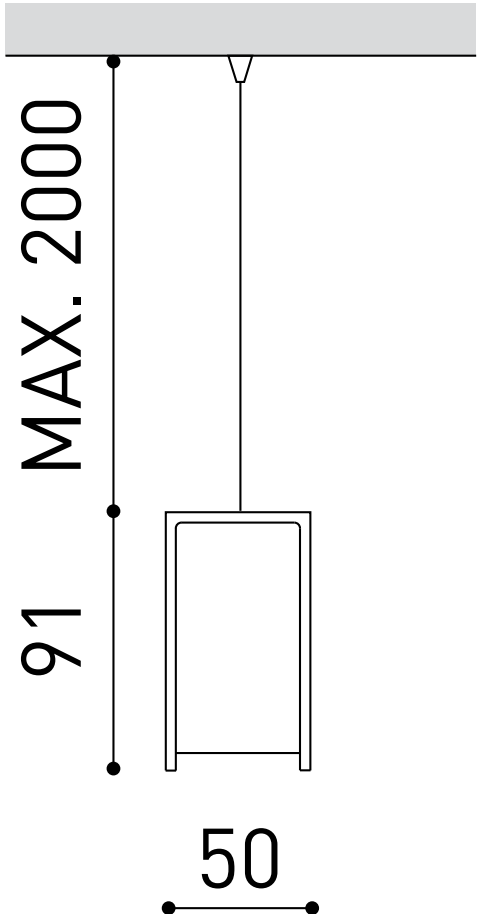
MAX. 2000
91
50