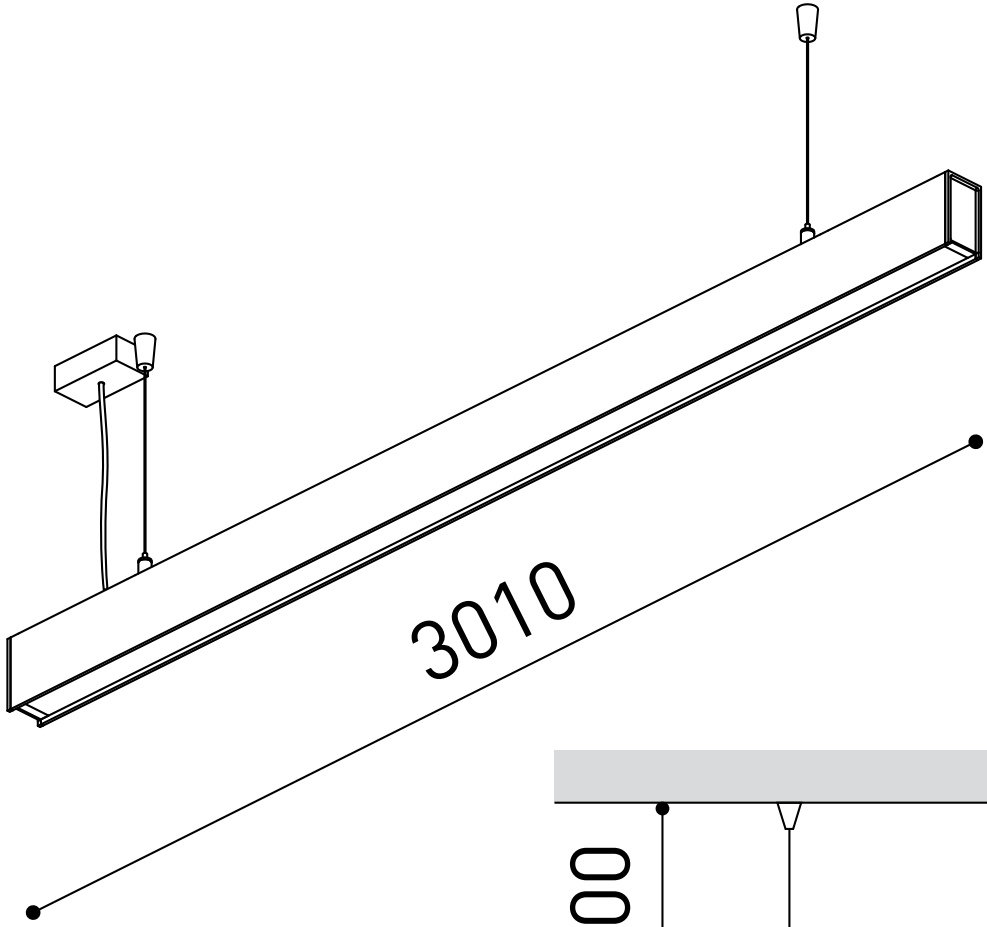
3010

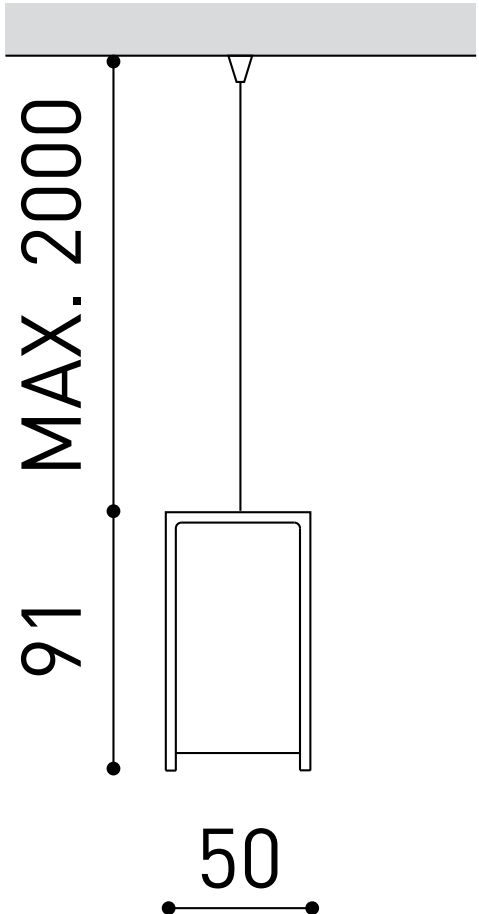
MAX. 2000
91
50